MODE D'EMPLOI

FR

Assurez-vous de lire avant de commencer le travail!

K&S BASIC
SIMPLE ENERGY

GÉNÉRATEUR À ESSENCE

KSB 30A
KSB 70C

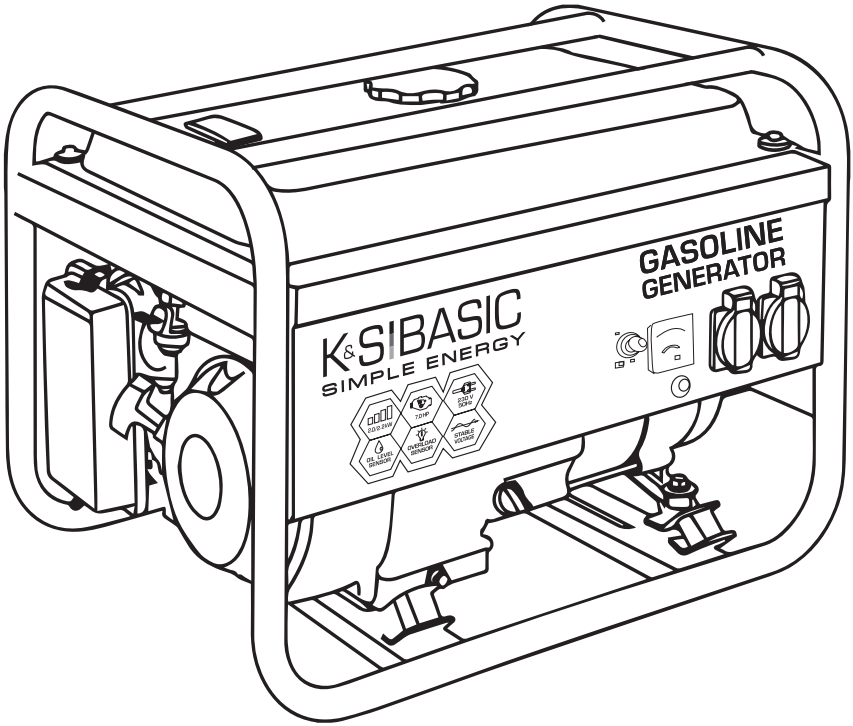

PRÉFACE

Merci d'avoir choisi les produits **K&S BASIC®.** Ce manuel contient une brève description de la sécurité, de l'utilisation et de la mise en oeuvre. Vous pouvez trouver plus d'informations sur le site Web officiel du fabricant dans la section support : **konner-sohnen.com/pages/instructions**
Vous pouvez également visiter la section support et télécharger la version complète du manuel en scannant le Code QR.

Assurez-vous de lire avant de commencer le travail !

Le fabricant du groupe électrogène peut effectuer certaines modifications que ce manuel ne peut pas refléter, à savoir:

– Le fabricant se réserve le droit d'apporter des modifications à la conception, au contenu de la livraison et à la construction du produit.

– Les images et les dessins du mode d'emploi sont schématiques et peuvent différer des parties réelles et des inscriptions sur le produit.

À la fin du manuel, vous trouverez les informations de contact que vous pourrez utiliser en cas de problème. Toutes les informations contenues dans ce manuel d'utilisation sont les plus récentes au moment de l'impression. Une liste des centres de services est disponible sur le site officiel de l'importateur: **www.konner-sohnen.fr**

ATTENTION - DANGER ! **Le non-respect de la recommandation indiquée avec ce symbole peut entraîner des blessures graves voire la mort pour l'opérateur ou des tiers.**

IMPORTANT ! **Informations utiles pour exploitation de l'appareil.**

MESURES DE SECURITE 1

N'utilisez pas le générateur dans des zones mal ventilées. Le fonctionnement est interdit dans des conditions d'humidité excessive, en se tenant debout dans l'eau, sur un sol humide (ne pas laisser le générateur sous la pluie, la neige). Ne laissez pas le générateur en plein soleil pour longtemps. Placez le générateur sur une surface solide et plane, loin des liquides ou des gaz inflammables (la distance d'au moins 1 m). Installer le générateur à une distance d'au moins 1 m du panneau de commande avant et d'au moins 50 cm de chaque côté, y compris la partie supérieure du générateur. Ne laissez pas des étrangers, des enfants ou des animaux entrer dans la zone de travail. Le port de chaussures de protection et de gants de protection lors de l'utilisation du générateur est obligatoire.

ATTENTION - DANGER! **Lors de l'installation du groupe électrogène, faites attention à la puissance des appareils électriques et à leur courant de démarrage, qui peut dépasser plusieurs fois la valeur nominale. Le générateur ne peut pas fonctionner en mode de surcharge lors du démarrage d'appareils dont le courant de démarrage est supérieur à la puissance maximale du groupe électrogène.**

ATTENTION - DANGER! **Faites attention au nombre de phases du générateur et du réseau. Le générateur triphasé doit être utilisé uniquement pour les consommateurs triphasés. La connexion d'un générateur triphasé au réseau triphasé de la maison en absence de consommateurs triphasés de l'énergie électrique - est interdite.**

ATENȚIE-PERICOL! **Comme les gaz d'échappement de CO_2 contiennent du monoxyde de carbone toxique, qui met la vie en danger, il est strictement interdit de placer le générateur dans des bâtiments résidentiels, des locaux reliés à des bâtiments résidentiels par un système de ventilation commun, d'autres locaux à partir desquels les gaz d'échappement peuvent pénétrer dans des locaux résidentiels.**

SÉCURITÉ ÉLECTRIQUE 1.1

ATTENTION - DANGER! **L'appareil génère de l'électricité. Suivez les précautions de sécurité pour éviter les chocs électriques.**

IMPORTANT! **Un schéma de connexion de type IT ou TN doit être réalisé avec le groupe électrogène selon l'application prévue. Selon l'application et le système construit, une mise à la terre et des mesures de protection supplémentaires sont nécessaires, telles que le contrôle de l'isolement ou la protection contre les contacts accidentels (dispositif de protection).**

Le schéma de câblage de la génératrice doit être conforme aux règles d'installation et aux exigences de la législation en vigueur.Tous les raccordements de générateur au réseau doivent être effectués par un électricien certifié con formément à toutes les règles et réglementations en matière d'électricité. Effectuez une mise à la terre du générateur électrique avant de commencer à utiliser (borne de mise à la terre sur le panneau de commande). Pour éviter les chocs électriques, n'utilisez pas de câbles électriques endommagés, ni de contacts endommagés ou rouillés.

IMPORTANT! **Il est interdit de connecter au générateur des appareils capables de générer des impulsions de courant et de diriger l'énergie vers le générateur (stabilisateurs de tension, appareils avec freins électroniques, onduleurs réseau et hybrides, etc.).**

Le générateur et les consommateurs d'électricité forment un système fermé dont les éléments s'influencent mutuellement. Un tel système est physiquement différent du réseau public, car des facteurs tels que la charge de phases déséquilibrées et la consommation non linéaire du courant par les consommateurs d'électricité ont un impact beaucoup plus important et peuvent endommager le groupe électrogène lui-même et les consommateurs d'électricité connectés.

ATTENTION - DANGER! **Il est interdit de travailler avec le générateur si vous êtes fatigué, sous l'influence de médicaments puissants, de stupéfiants ou de l'alcool. Pendant le fonctionnement, un manque d'attention de la part d'opérateur peut entraîner des blessures graves.**

IMPORTANT! **L'appareil doit être utilisé uniquement pour l'usage auquel il est destiné. L'utilisation non autorisée de l'appareil prive l'acheteur du générateur du droit des réparations sous garantie.**

PRÉCAUTIONS DE SÉCURITÉ LORS DU TRAVAIL AVEC UN GÉNÉRATEUR À ESSENCE 1.2

Ne démarrez pas le générateur lorsque la charge est connectée! Débranchez tous les appareils avant d'arrêter le générateur! **Utilisation de l'essence sans plomb pour le générateur est préconisée.** L'utilisation de kérosène ou d'un autre carburant n'est pas autorisée et peut entraîner une panne du moteur. Avant de démarrer le générateur, il est nécessaire d'apprendre comment fonctionne l'Arrêt de secours du générateur! Vous ne pouvez pas remplir le carburant avec le générateur en marche!

ATTENTION - DANGER! **Les carburants polluent la terre et les eaux souterraines. Évitez les fuites d'essence du réservoir!**

CARACTERISTIQUES TECHNIQUES 2

Pour assurer la fiabilité et augmenter la puissance du moteur du générateur, la puissance de crête peut être légèrement limitée par les dispositifs de protection automatique.

Les conditions de fonctionnement optimales sont une température ambiante de 17 à 25°C, une pression barométrique de 0,1 MPa (760 mm Hg), une humidité relative de 50 à 60%. Dans ces conditions environnementales, le générateur est capable de performances maximales dans le cadre des caractéristiques revendiquées. Des écarts par rapport à ces indicateurs environnementaux peuvent entraîner des modifications des performances du générateur. Veuillez noter que le travail à long terme de plus de 80% de la puissance nominale ne sont pas recommandées.

Modèle	KSB 30A	KSB 70C
Tension, V	230	230
Puissance maximum, kW	2,8	5,5
Puissance nominale, kW	2,5	5,0
Fréquence, Hz	50	50
Courant, A	12,17	23,91
Prises	2*16A	1*16A, 1*32A
Capacité du réservoir de carburant, litres	12	25
Voltrnetre	+	+
Niveau de bruit Lpa(7m)/Lwa, dB	71/96	72/97
Sortie 12 V, A	12/8,3	12/8,3
Modèle du moteur	KSB 220	KSB 440
Type du moteur	essence 4-temps	essence 4-temps
Puissance du moteur, cheval-vapeur	7	15
Volume de carter, cm^3	0,6	1,1
Volume du moteur, cm^3	210	420
Variateur de tension	AVR	AVR
Démarrage	manuel	manuel
Facteur de puissance, cosφ	1 (230V)	1 (230V)
Dimension (LxLxH), mm	605x440x435	690x525x550
Poids net, kg	36,2	66,6
Catégorie de protection	IP23M	IP23M
Hauteur au-dessus du niveau de la mer (MAX), m	1000	1000
Humidité relative	<95%	<95%
Écart admissible par rapport à la tension nominale – pas plus de 5%		

VUE GÉNÉRALE 3

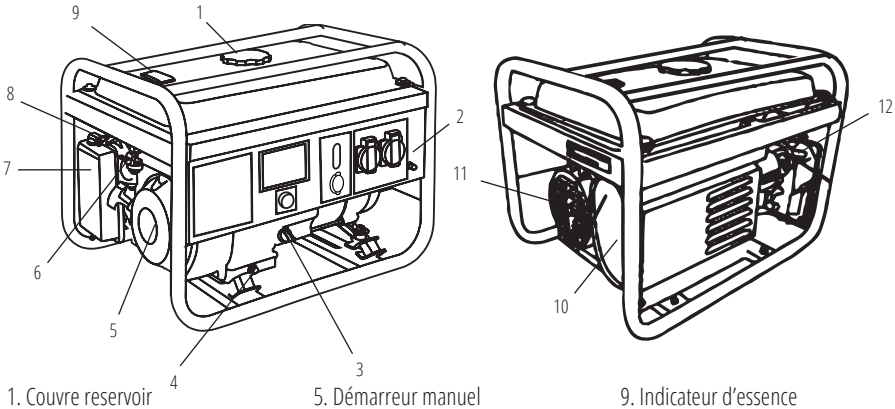

1. Couvre reservoir
2. Panneau de commande
3. Sonde d'huile
4. Bouchon de vidange de l'huile
5. Démarreur manuel
6. Vanne de réservoir
7. Filtre à l'air
8. Levier du registre d'air
9. Indicateur d'essence
10. Silencieux
11. Générateur à courant alternatif
12. Bougie d'allumage

IMPORTANT!

Le fabricant se laisse le droit d'apporter des modifications à l'ensemble complet, le design et la construction de produit. Les images sont schématiques et peuvent différer des pièces réelles et des inscriptions sur le produit.

MISE EN EXPLOITATION 4

1. Versez de l'huile moteur. La quantité d'huile recommandée pour chaque modèle est indiquée dans le tableau des caractéristiques techniques.
2. Vérifiez le niveau d'huile avec la jauge. Il doit se trouver entre les repères MIN et MAX de la jauge d'huile.
3. Vérifiez le niveau de carburant.
4. Vérifiez le filtre à air pour une installation correcte.

Pendant les 20 premières heures de fonctionnement du générateur, suivez ces préconisations :

1. Lors de la mise en service, ne connectez pas une charge qui dépasse de plus de 50% la capacité nominale (de fonctionnement) du générateur.
2. Assurez-vous de changer l'huile après la mise en service. Il est préférable de la vidanger pendant que le moteur ne soit pas tout à fait refroidi après le travail, dans ce cas l'huile se vidangera le plus rapidement.
3. Pour démarrer au gaz, placez le commutateur de carburant en position OFF.
4. Vérifiez le filtre à air pour une installation correcte

Pour la mise en service du générateur, suivez les recommandations de maintenance du premier mois ou des vingt premières heures de fonctionnement (selon la première éventualité) figurant dans la section «Entretien».

Pour démarrer les modèles avec un démarreur électrique, veillez à charger la batterie. Chargez la batterie avec le chargeur en option (non fourni) ou laissez au générateur au moins une heure à 50% de charge lors de la première mise en route.

DEBUT DE TRAVAIL 5

VÉRIFIEZ LE NIVEAU DE CARBURANT

1. Mettez des gants de protection pour éviter que de l'essence ne pénètre sur la peau.
2. Dévissez le couvercle du réservoir de carburant et vérifiez le niveau de carburant dans le réservoir.
3. Versez du carburant jusqu'au niveau du filtre à carburant.
4. Serrez bien le couvercle du réservoir de carburant.

IMPORTANT! **Utilisation de l'essence sans plomb pour le générateur est préconisée. L'utilisation d'un autre carburant peut endommager le moteur.**

Carburant recommandé: essence sans plomb.
Capacité du réservoir de carburant: voir le tableau des caractéristiques techniques.

VÉRIFIEZ LE NIVEAU D'HUILE

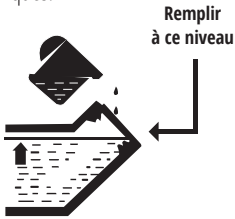

1. Mettez des gants de protection pour éviter de mettre de l'huile sur la peau.
2. Dévisser la sonde d'huile et l'essuyer avec un chiffon propre.
3. Insérez la sonde sans la plier.
4. Vérifiez le niveau d'huile sur le repère de la sonde.
5. Versez de l'huile si le niveau est inférieur au répère.
6. Vissez la sonde d'huile.

Huile moteur recommandée: SAE 10W-30, SAE 10W-40.
Classe d'huile moteur recommandée: Type de service API Service SE ou supérieur.
Volume d'huile moteur: voir la fiche technique.

IMPORTANT! **Si le générateur n'a pas été utilisé pendant une longue période, rechargez la batterie avec un chargeur (non fourni).**

DÉMARRAGE DU MOTEUR

Avant de démarrer le moteur, assurez-vous que la puissance totale des outils ou des consommateurs de courant correspond à la puissance nominale du générateur. Il est interdit de dépasser sa puissance nominale. **Ne connectez pas la charge avant de démarrer le moteur! En mode d'alimentation, dans la plage allant de puissance nominale au maximale, le générateur ne doit pas fonctionner plus de 30 minutes.**

Avant de connecter le générateur, assurez-vous que la charge est en bon état. Si l'appareil branché s'est soudainement arrêté ou a cessé de fonctionner, déconnectez immédiatement l'alimentation à l'aide de l'interrupteur d'urgence, déconnectez l'appareil et vérifiez-le.

ATENȚIE-PERICOL!

Les groupes électrogènes de secours ne doivent pas fonctionner en continu (par exemple, en ajoutant du carburant dans le réservoir ou en les connectant à un grand réservoir de carburant) ou plus longtemps que recommandé: pour les groupes au à essence la durée du travail en continu est de 4 à 6 heures (de l'intensité de la charge).

Ce matériel est fourni à titre informatif uniquement et ne constitue pas une instruction pour installer ou connecter un équipement au réseau, mais nous vous invitons à lire les recommandations ci-dessous. La connexion de l'équipement dans chaque cas individuel doit être effectuée par un électricien certifié qui effectue l'installation et la connexion électrique de l'équipement conformément aux lois et réglementations locales. Le fabricant n'est pas responsable d'une connexion incorrecte de l'équipement et n'est pas responsable des éventuels dommages matériels et physiques pouvant survenir à la suite d'une installation, d'une connexion ou d'un fonctionnement incorrects de l'équipement.

ATTENTION - DANGER!

Ne laissez pas deux périphériques ou plus être connectés en même temps. Pour utiliser de nombreux appareils, vous avez besoin de beaucoup de puissance. Les appareils doivent être connectés un par un en fonction de la puissance maximale autorisée. Ne connectez pas la charge dans les 3 premières minutes qui suivent le démarrage du générateur.

Vanne de réservoir

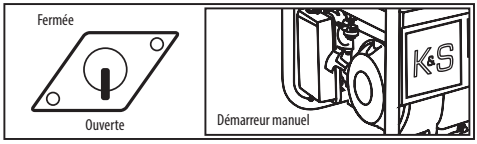

Registre à air

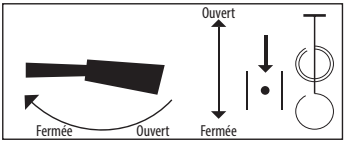

1. Tournez la vanne de carburant en position «OPEN»
2. Tournez le registre d'air sur la position «CLOSE»
3. Pour démarrer manuellement le générateur, saisissez la poignée de démarrage et tirez-la doucement pour sentir une résistance. D'un mouvement vif, tirez le démarreur sur toute la longueur du cordon.
4. Tournez le registre d'air sur la position «OPEN».

ARRÊT DU MOTEUR

ATTENTION - DANGER!

DÉBRANCHEZ TOUS LES APPAREILS AVANT D'ARRÊTER LE GÉNÉRATEUR! N'arrêtez pas le générateur s'il est connecté à une charge. Cela peut entraîner la défaillance du générateur!

1. Débranchez tous les appareils connectés au générateur, réglez l'interrupteur d'urgence sur la position OFF.
2. Laisser le générateur fonctionner pendant 3 minutes sans charge afin qu'il refroidisse.
3. Pour les modèles au démarrage manuel, placez l'interrupteur du moteur en position OFF.
4. Tournez la vanne de carburant sur la position «CLOSED».

ENTRETIEN 6

Les travaux de maintenance indiqués dans la section ENTRETIEN doivent être effectués régulièrement. Si l'utilisateur n'est pas en mesure d'effectuer des travaux de maintenance de manière autonome, vous devez contacter le centre de service officiel pour passer une commande concernant les travaux nécessaires.
La liste des adresses se trouve dans votre carte de garantie.

IMPORTANT!

En cas de dommage dû à un entretien et maintenance insatisfaisants, le fabricant décline toute responsabilité.

LES DOMMAGES SUIVANTS DÉGAGENT LE FABRICANT DE SA RESPONSABILITÉ:

- Dommages résultant de l'utilisation de pièces de rechange non originales.
- Dommages dus à la corrosion et autres conséquences d'un stockage inapproprié du matériel.
- Dommages dus à des travaux de maintenance effectués par des spécialistes non qualifiés.

IMPORTANT!

SUIVRE LES PRÉCONIZATIONS DE CE MODE D'EMPLOI!

La maintenance, l'utilisation et le stockage du générateur doivent être effectués conformément aux dispositions de ce manuel d'utilisation. Le fabricant n'est pas responsable des dommages et préjudices causés par le non-respect des règles de sécurité et de maintenance.

TOUT D'ABORD, CELA S'APPLIQUE À:

- Utilisation de lubrifiants, de carburant et d'huile moteur non autorisée par le fabricant.
- Introduction de modifications techniques à la conception du produit.
- L'utilisation inappropriée du produit.
- Dommages indirects résultant du fonctionnement du produit avec des pièces défectueuses.

CALENDRIER DE MAINTENANCE TECHNIQUE RECOMMANDÉ

Pièce	Action	Pendant chaque démarrage	Premier mois ou dans éà heures	Chaque 3 mois ou après 50 heures	Chaque 6 mois ou après 100 heures	Chaque année ou dans 300 heures
Huile du moteur	Vérification du niveau	✓				
	Remplecemen		✓	✓		
Filtre à air	Vérification/ Nettoyage	✓	✓	✓		
	Remplecemen					✓
Les bougies	Nettoyage		✓	✓		
	Remplecemen				✓	
Réservoir d'essence	Vérification du niveau	✓				
	Nettoyage					✓
Filtre à carburant	Nettoyage				✓	

- Si le générateur fonctionne souvent à haute température ou à forte charge, l'huile doit être remplacée toutes les 25 heures-machine.
- Si le moteur fonctionne souvent dans des conditions poussiéreuses ou difficiles, nettoyez le filtre à air toutes les 10 heures.
- Si vous avez manqué le temps de maintenance, faites-le plus vite afin de garder le moteur du générateur en bon état.

HUILES RECOMMANDÉES 7

L'huile moteur affecte sérieusement les caractéristiques opérationnelles du moteur et constitue le principal facteur déterminant ses ressources. Utilisez une huile destinée aux moteurs à 4 temps, car elle contient des additifs détergents qui satisfont ou dépassent les exigences des normes de la catégorie SE pour la classification des API (ou l'équivalent).

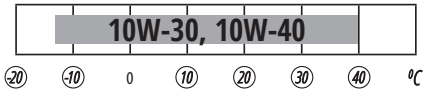

En règle générale, il est recommandé d'utiliser le moteur avec une huile moteur de viscosité SAE10W-30, SAE10W-40. Les viscosités des huiles moteur qui diffèrent de celles du tableau ne peuvent être utilisées que si la température moyenne de l'air dans votre région ne dépasse pas la plage de température spécifiée. La viscosité de l'huile selon SAE ou sa catégorie de service est indiquée sur l'étiquette API sur le réservoir.

REMPLACEMENT OU AJOUT D'HUILE AU MOTEUR:

Lors de la réduction du niveau d'huile, il faut l'ajouter pour assurer le bon fonctionnement du générateur. Vérifiez le niveau d'huile conformément au programme d'entretien.

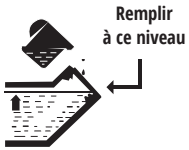

ATTENTION - DANGER! **Évitez de vidanger de l'huile moteur immédiatement après avoir arrêté le générateur. Pour éviter les brûlures, traitez soigneusement l'huile, car elle a une température élevée.**

POUR VIDANGER L'HUILE, FAITES COMME SUIT:

1. Placez le générateur sur une surface plane et chauffez le moteur pendant quelques minutes. Arrêtez le moteur et placez le bouchon de l'évent de carburant sur «OFF».
2. Dévissez les vis et retirez le bouchon.
3. Sous le moteur, placez le réservoir de drainage.
4. Dévisser le bouchon de vidange avec la clé hexagonale.
5. Attendez que l'huile sorte. Inclinez l'générateur pour un meilleur résultat.
6. Ajoutez de l'huile moteur au niveau indiqué.
7. Essuyez le bouchon avec un chiffon propre et sec et essuyez les éclaboussures d'huile. Assurez-vous que le carter moteur est propre et ne contient pas de saleté, de poussière, etc.
8. Installez le bouchon de goulot de remplissage.
9. Installez le bouchon de l'évent et serrez les vis.

ATTENTION - DANGER! **N'inclinez pas le générateur lorsque vous ajoutez de l'huile au moteur. Cela peut provoquer un débordement du réservoir et endommager le moteur.**

ENTRETIEN DES BOUGIES 8

La bougie est un élément important qui assure le bon fonctionnement du moteur. Il devrait être complet, ne pas avoir de calamine et avoir le bon écart.

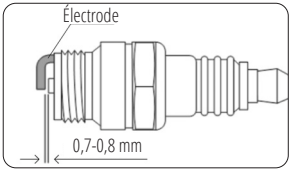

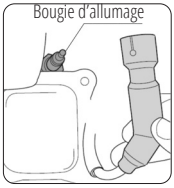

VÉRIFICATION DES BOUGIES:

1. Retirez le capuchon de la bougie.
2. Retirez la bougie d'allumage avec la clé appropriée.
3. Inspectez la bougie. Si la bougie est fissurée, elle devrait être remplacée. Vérifiez le type de bougie – F7TC.
4. Mesurer l'écart. Il doit être compris entre 0,7 et 0,8 mm.
5. Vissez la bougie d'allumage à l'aide de la clé spéciale.
6. Placez le capuchon de bougie en place.

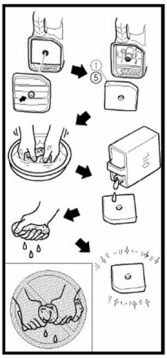

ENTRETIEN DU FILTRE À AIR 9

De temps en temps, le filtre à air doit être vérifié pour la contamination. Un entretien régulier du filtre à air est nécessaire pour maintenir un débit d'air suffisant dans le carburateur.

NETTOYAGE DU FILTRE À AIR:

1. Ouvrez le couvercle du filtre à air.
2. Retirez l'élément filtrant en éponge.
3. Enlevez toute saleté à l'intérieur du boîtier de filtre à air vide.
4. Nettoyez soigneusement l'élément filtrant avec de l'eau tiède et du détergent.
5. Sécher le filtre en éponge.
6. L'élément filtrant sec doit être humidifié avec de l'huile de machine, puis pressé.

Les dysfonctionnements et les réparations possibles ainsi que les valeurs de puissance moyennes des appareils électriques peuvent être trouvés dans la version complète du manuel.

STOCKAGE DU GÉNÉRATEUR 10

La pièce dans laquelle l'appareil est stocké doit être sèche, antidérapante et bien ventilée. Le lieu de stockage doit être inaccessible aux enfants et aux animaux.

IMPORTANT! **Le générateur doit toujours être prêt à être utilisé. Par conséquent, en cas de dysfonctionnement de l'appareil, vous devez l'eliminer avant d'installer le générateur pour le stockage.**

STOCKAGE À LONG TERME DU GÉNÉRATEUR

Si vous prévoyez de ne pas utiliser le générateur pendant une longue période, il est recommandé de:
- Vider le carburant dans le réservoir.
- Vidanger l'huile du moteur.
- Tirer la poignée de démarreur manuel jusqu'à ce qu'une légère résistance soit ressentie, afin que les soupapes d'admission et d'échappement soient fermées.
- Nettoyer le générateur de la saleté et de la poussière.

Lorsque vous allez mettre en marche le générateur après un stockage prolongé, vous devez effectuer toutes les procédures dans l'ordre inverse.

TRANSPORT DE GÉNÉRATEUR 11

Pour faciliter le transport du générateur, utilisez l'emballage dans lequel le générateur est vendu. Fixez la boîte avec le générateur pour éviter de renverser le générateur latéralement pendant le transport. Avant de déplacer le générateur, vidangez le carburant et débranchez les bornes de la batterie (s'il y a une batterie dans ce modèle).

Pour déplacer le générateur d'un endroit à l'autre, soulevez-le en le tenant par le cadre (si le générateur est ouvert), si le générateur est doté d'un boîtier insonorisant, utilisez des poignées spéciales pour le transport. Déplacez-vous prudemment, ne mettez pas les pieds sous le générateur.

UTILISATION DU GENERATEUR ET DE LA BATTERIE 12

Afin de ne pas nuir à l'environnement, il est nécessaire de séparer le générateur et la batterie des déchets ordinaires et les éliminer de la manière la plus sécurisée possible en les remettant dans des lieux spéciaux.

CONDITIONS DE GARANTIE 13

La garantie internationale du fabricant est de deux (2) ans. La période de garantie commence à la date d'achat. Le vendeur de ce produit est tenu de fournir une garantie. S'il vous plaît, contactez le vendeur pour obtenir une garantie. Pendant la période de garantie, en cas de défaillance du produit en raison de défauts de fabrication, il sera remplacé par le même produit ou réparé.

La carte de garantie doit être conservée pendant toute la période de garantie. En cas de perte de la carte de garantie, la seconde ne sera pas fournie. Le client doit fournir une carte de garantie et un chèque d'acheteur au moment de la demande de réparation ou d'échange. Sinon, le service après-vente ne sera pas fourni. La carte de garantie jointe au produit au moment de la vente doit être correctement et complètement remplie par le vendeur et l'acheteur, signée et tamponnée. Dans d'autres cas, la garantie n'est pas considérée comme valide.

Le produit est accepté pour réparation dans le centre de service après-vente sous la condition d'être bien nettoyé. Les pièces à remplacer deviennent la propriété du centre de service après-vente.

EC Declaration of Conformity

Nr. 138

The following products have been tested by us with the listed standards and found in compliance with the European Community Machinery Directive 2006/42/EC, Electromagnetic compatibility Directive (EMC) 2014/30/EC, Noise Directive 2000/14/EC.

Manufacturer:	DIMAX INTERNATIONAL GmbH
Address:	Flinger Broich 203, 40235 Duesseldorf, Germany
Product:	Gasoline generators "K&S BASIC"
Type / Model:	KSB 30A, KSB 70C

The statement is based on a single evaluation of above mentioned products. It does not imply an assessment of the whole production and does not permit the use of the test lab. logo. The manufacturer should ensure that all product in series production are in conformity with the product sample detalied in this report. The applicant should hold the whole technical report at disposal of the competent all the right.

Applied EC Directives:

2006/42/EC Machinery Directive
2014/30/EC Electromagnetic compatibility Directive (EMC)
2000/14/EC Noise Directive
(EU) 2016/1628 Non-Road mobile machinery emissions

Applied Standards:

EN ISO 8528-13:2016
EN 60204-1:2006/A1:2009
EN 55012:2007+A1
EN 61000-6-1:2007
EN ISO 3744:2010; ISO 8528-10:1998

2000/14/EC_2005/88/EC Annex VI:
For Model KSB 30A Noise measured Lwa= 94 dB (A), guaranteed Lwa= 96 dB (A).
For Model KSB 70C Noise measured Lwa= 95 dB (A), guaranteed Lwa= 97 dB (A).

Technical service responsible for carrying out the test is TÜV SÜD Industrie Service GmbH, Westendstrasse 199, 80686 Munich, Germany. Notified body number: 0036

Certificate of compliance is issued to the Directive 2014/30/EU relating to electromagnetic compatibility and to the Directive 2006/42/EU relating to machinery. Technical service responsible for carrying out the test is TÜV SÜD Product Service GmbH, Ridlerstraße 65, 80339 Munich, Germany. Notified body number: 0123

Gasoline engine KSB 220, KSB 440 corresponds to European Emission Standard Euro 5 (STAGE V).
This is confirmed by EU TYPE-APPROVAL CERTIFICATE issued by department of transport of Luxembourg.
Technical service responsible for carrying out the test -TÜV Rheinland Luxemburg GmbH.
Date of issue 09/10/2018

CE
21

Issued Date:	2022-09-10
Place of issue:	Duesseldorf
General Director:	Fomin P.

DIMAX International GmbH
Steuer-Nr.: 103 5722 2493
USt-IdNr:DE296177274

P. Fomin

We DIMAX INTERNATIONAL GmbH hereby declare that specified above conforms covering European Parliament and Council Directives, 2006/42/EC of 17 May 2006 Machinery Directive,, Electromagnetic compatibility Directive (EMC) 2014/30/EC of 26 February 2014, Noise Directive 2000/14/EC of 8 May 2000. The CE mark above can be used under the responsibility of manufacturer. After completion of an EC declaration of Conformity and compliance with all relevant EC directives.

CONTACTS

Deutschland:
Hergestellt unter Lizenz und Kontrolle der DIMAX International GmbH.

Importeur und Vertreter in Deutschland:
DIMAX International GmbH, Flinger Broich 203, 40235 Düsseldorf, Deutschland. Produziert in VRC.

support@dimaxgroup.com
www.konner-sohnen.com

European Union:
Manufactured under license and control of DIMAX International GmbH,Flinger Broich 203, 40235 Duesseldorf,Germany.

Importer and representative in Netherlands DIMAX International Poland Ltd,Południowa 8 st, 05-830 Stara Wieś, Poland. Assembled in PRC.

support@dimaxgroup.com
www.konner-sohnen.com

The United Kingdom:
Innovation Trade Ltd., 5th Floor, 167-169 Great Portland Street, London, W1W 5PF, sales.uk@dimaxgroup.com

Technical support
support@dimaxgroup.com
www. konner-sohnen.uk

France:
Fabriqué sous licence et contrôle de DIMAX International GmbH, Flinger Broich 203, 40235 Düsseldorf, Allemagne.

Importateur et représentant en France et en Belgique DIMAX International Poland Ltd, Południowa 8 st, 05-830 Stara Wieś, Pologne. Assemblé en RPC.

support@dimaxgroup.com
www.konner-sohnen.fr

España:
Fabricado bajo licencia y control de DIMAX International GmbH, Flinger Broich 203, 40235 Düsseldorf, Alemania.

Importador y representante en España de DIMAX International Poland Ltd, Południowa 8 st, 05-830 Stara Wieś, Polonia.
Ensamblado en la República Popular China.

support@dimaxgroup.com
www.konner-sohnen.es

Polska:
Wyprodukowano na licencji i pod kontrolą DIMAX International GmbH,Flinger Broich 203, 40235 Duesseldorf, Niemcy.

Importer i przedstawiciel w Polsce:
DIMAX International Poland Sp.z o. o. ul. Południowa 8, 05-830 Stara Wieś, Polska. Zmontowany w CRL.

support@dimaxgroup.com
www.konner-sohnen.pl

Україна:
Виготовлено за ліцензією та під контролем DIMAX International GmbH,Flinger Broich 203, 40235 Дюссельдорф, Німеччина.

Імпортер та представник в Україні:
ТОВ "ТЕХНО ТРЕЙД КС"вул. Електротехнічна 47, 02225, м. Київ, Україна. Змонтовано в КНР

www.konner-sohnen.com.ua